Szafka nocna 2s

PL Instrukcja montażu
GB Assembly instructions
ES Instrucciones de instalación
FR Instructions de montage
CZ Montážní návod
D Montageanleitung
HU Összeszerelési útmutató
SK Montážny návod
RU Инструкции по монтажу
IT Istruzioni di montaggio
RO Instructiuni de asamblare
TR Montaj talimati
NL Handleiding voor de montage
UA Інструкція монтажу

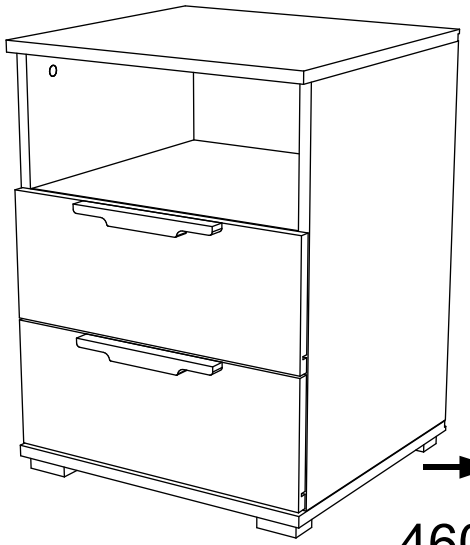

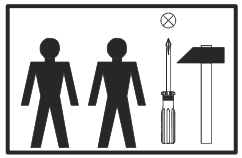

460x610x420

1	558x400x16	1
2	558x400x16	1
3	460x420x16	1
4	460x420x16	1
5	574x442x2,5	1
6	350x120x16	2
7	369x120x16	2
8	350x120x16	2
9	385x350x2,5	2
10	454x182x16	2
11	426x393x16	1

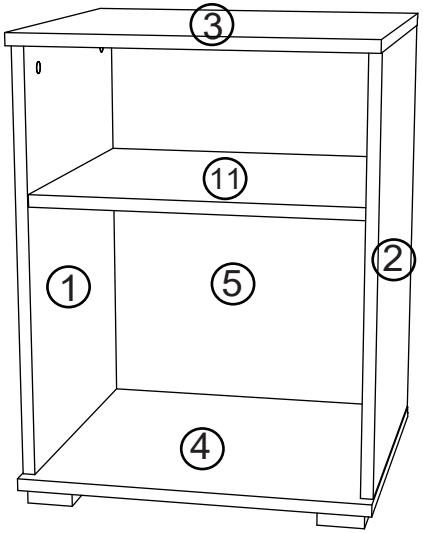

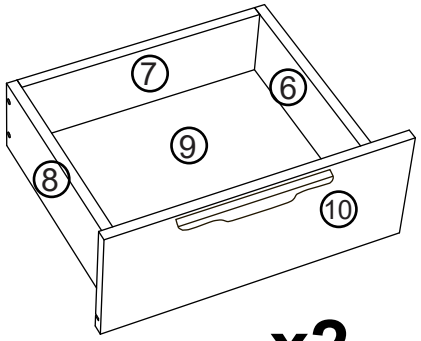

x2

8x 4x25 S6	12x 8x30 K1	16 x #29,5 T1	16 x F15mm M1	1x Z1	37x 1.2x20 G2	4x 4x25 S5
8 x 3x16 A2	12 x 6,4x50 K3	12 x Z5	2x 350mm PA	8 x 6x13 A1	8 x Z6	2x R1	4x N1

5

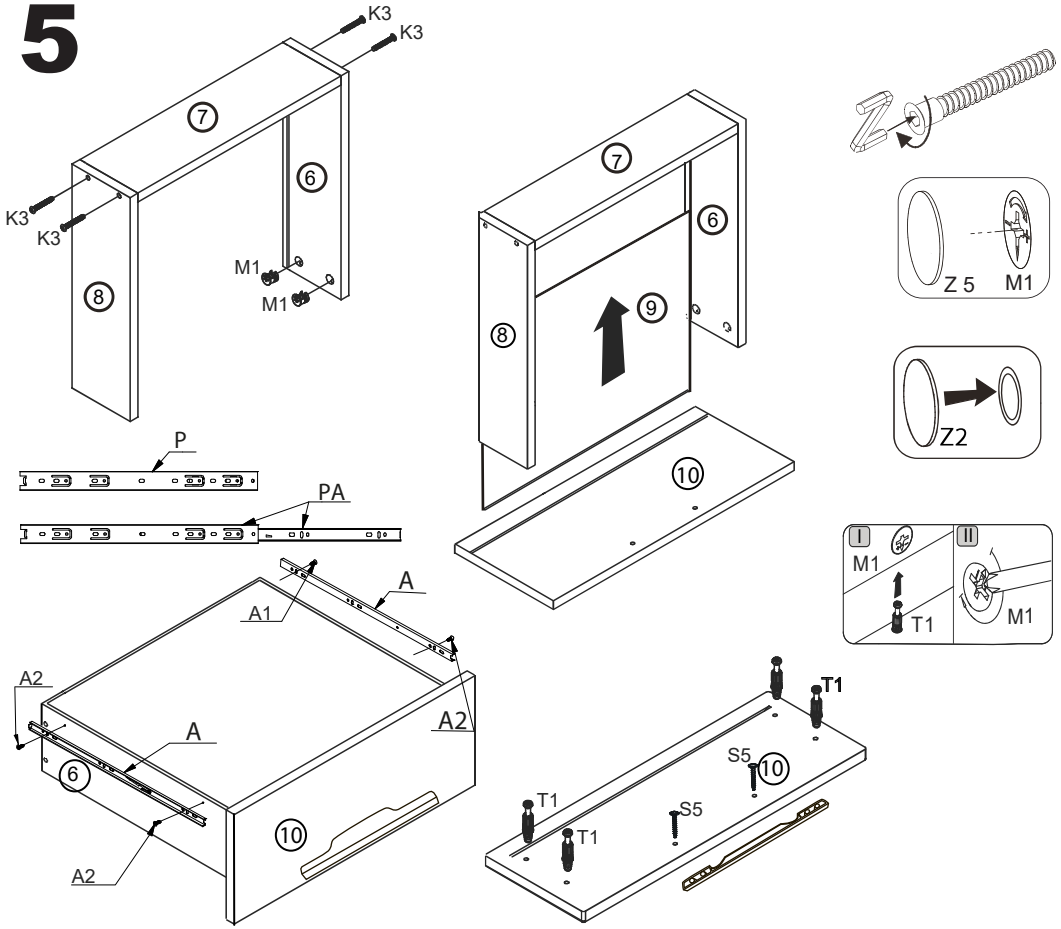

6

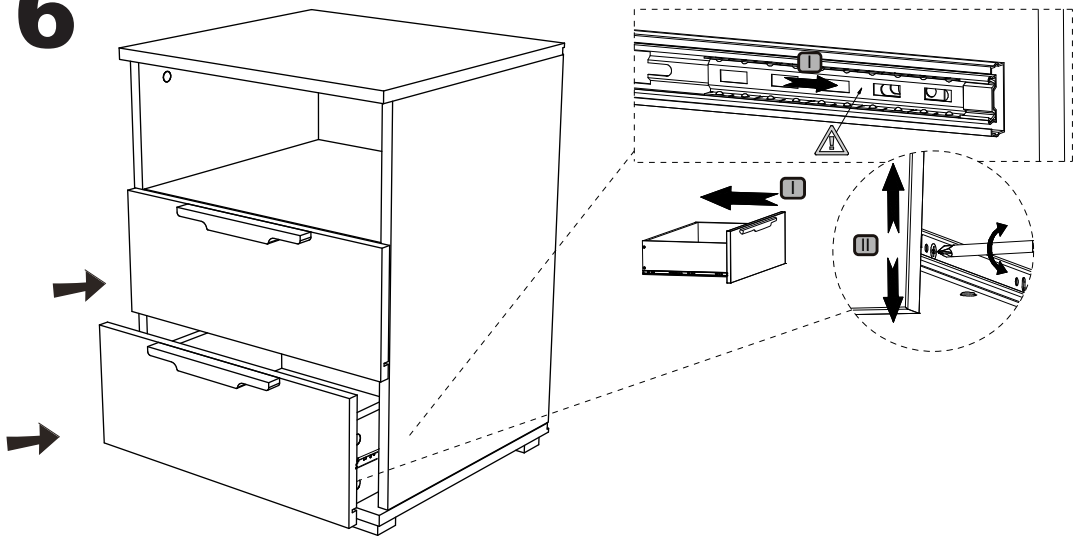

1

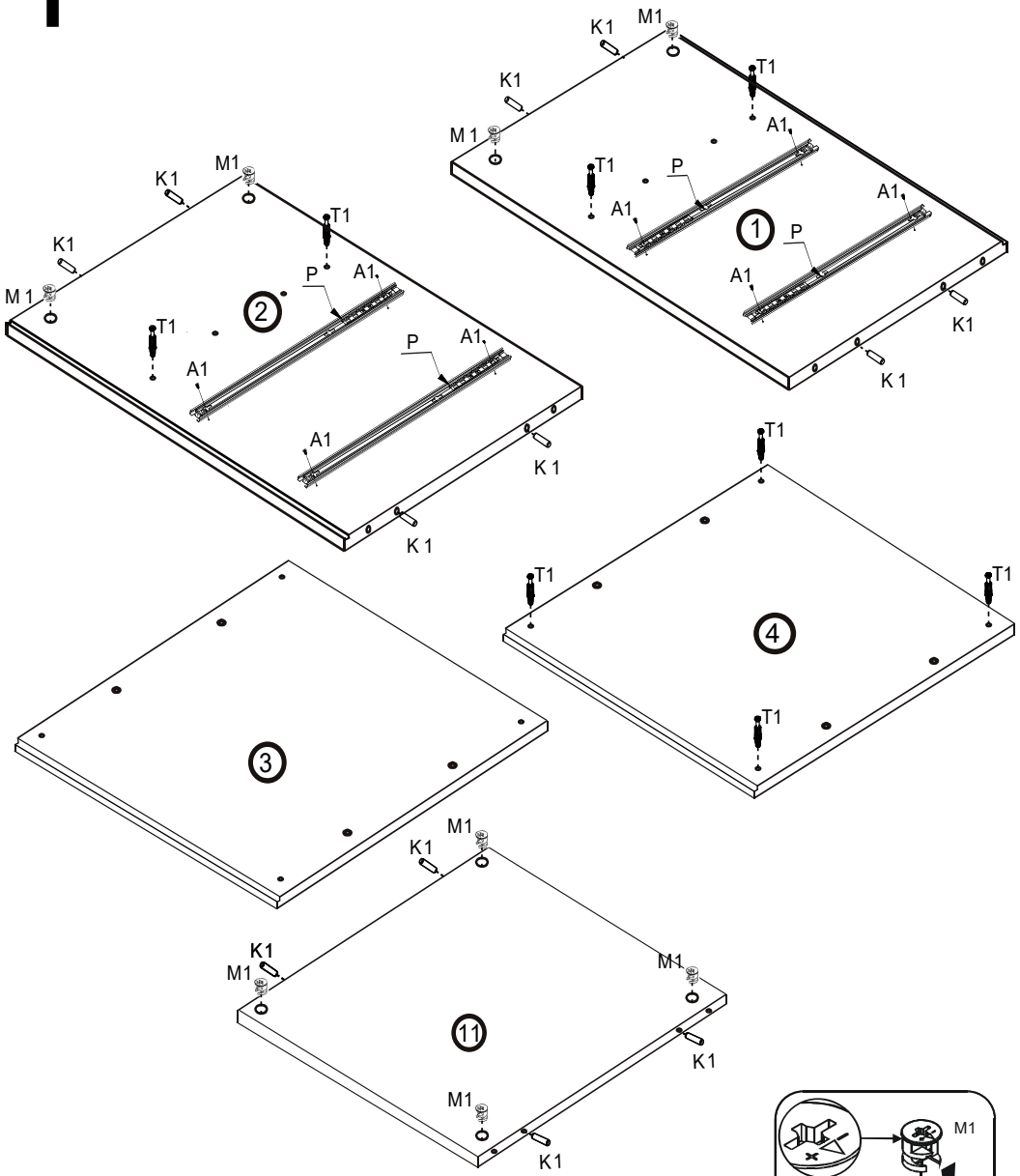
K1
M1
T1
A1
P
M 1
K 1
1
2
3
4
11

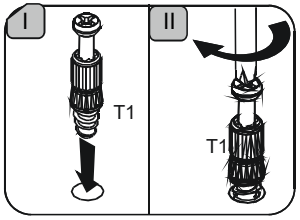
I
II
T1

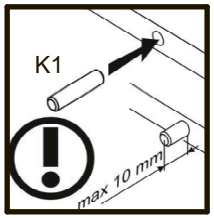
K1
max 10 mm

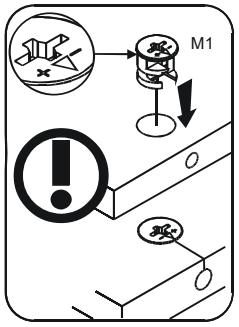
M1

2

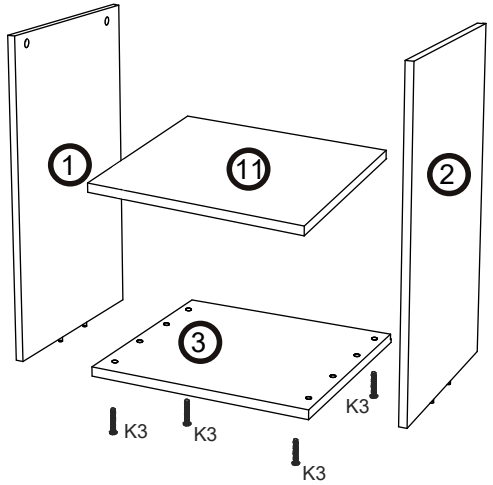
1
11
2
3
K3

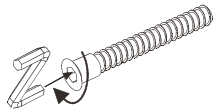

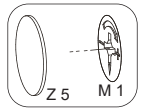
Z 5
M 1

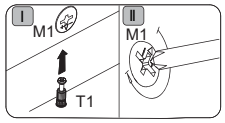
I
II
M1
T1

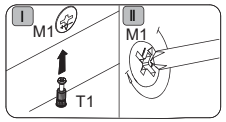
I
II
M1
T1

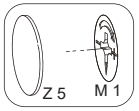
Z 5
M 1

3

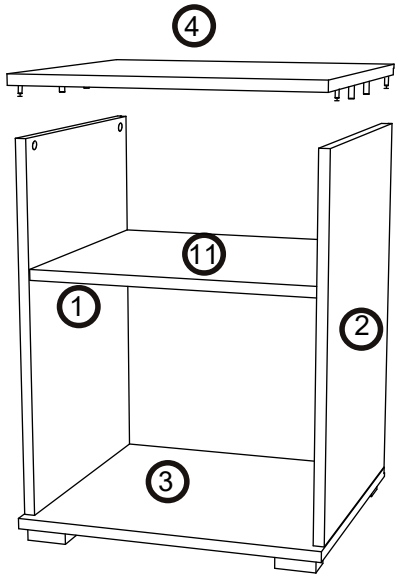
4
11
1
2
3

4

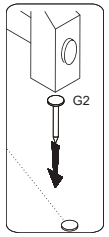
G2

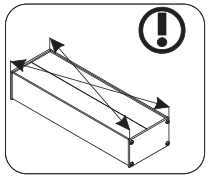

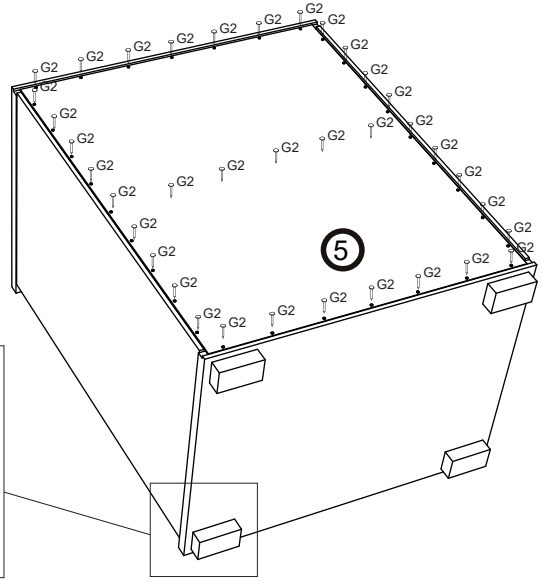
G2
5

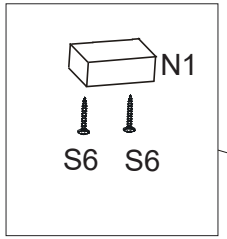
N1
S6
S6