La - 01

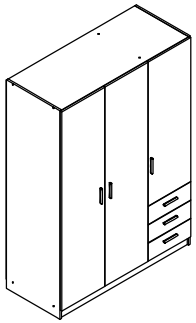

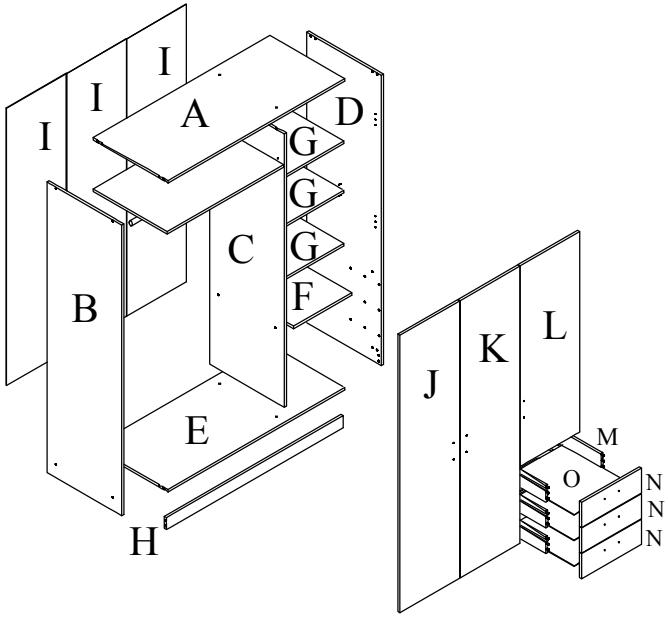
I
I
I
A
D
G
G
G
F
C
B
E
H
J
K
L
M
O
N
N
N

1.)

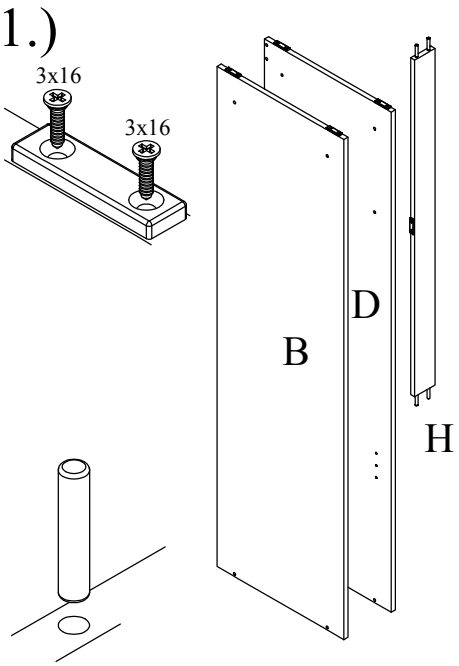
3x16
3x16
B
D
H

2.)

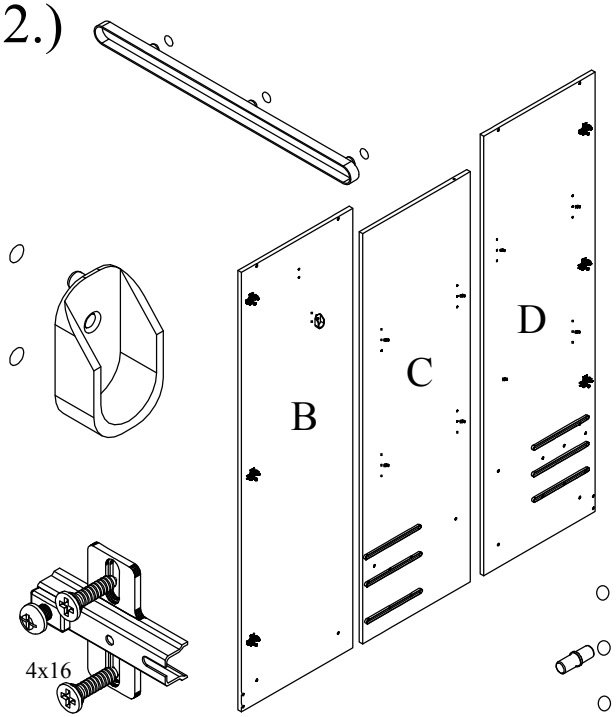
B
C
D
4x16

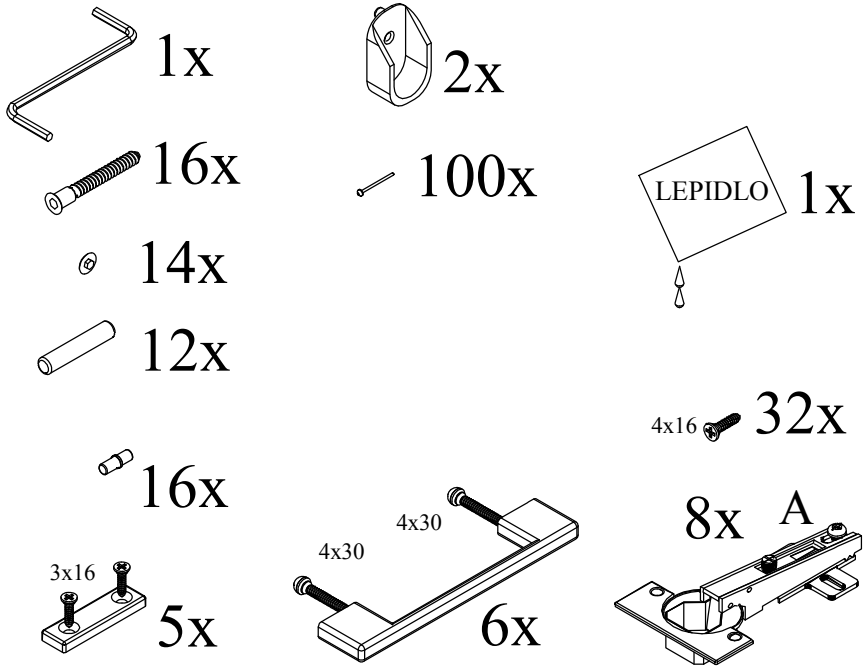
1x
2x
16x
100x
LEPIDLO
1x
14x
12x
4x16
32x
16x
4x30
4x30
8x
A
3x16
5x
6x

3.)

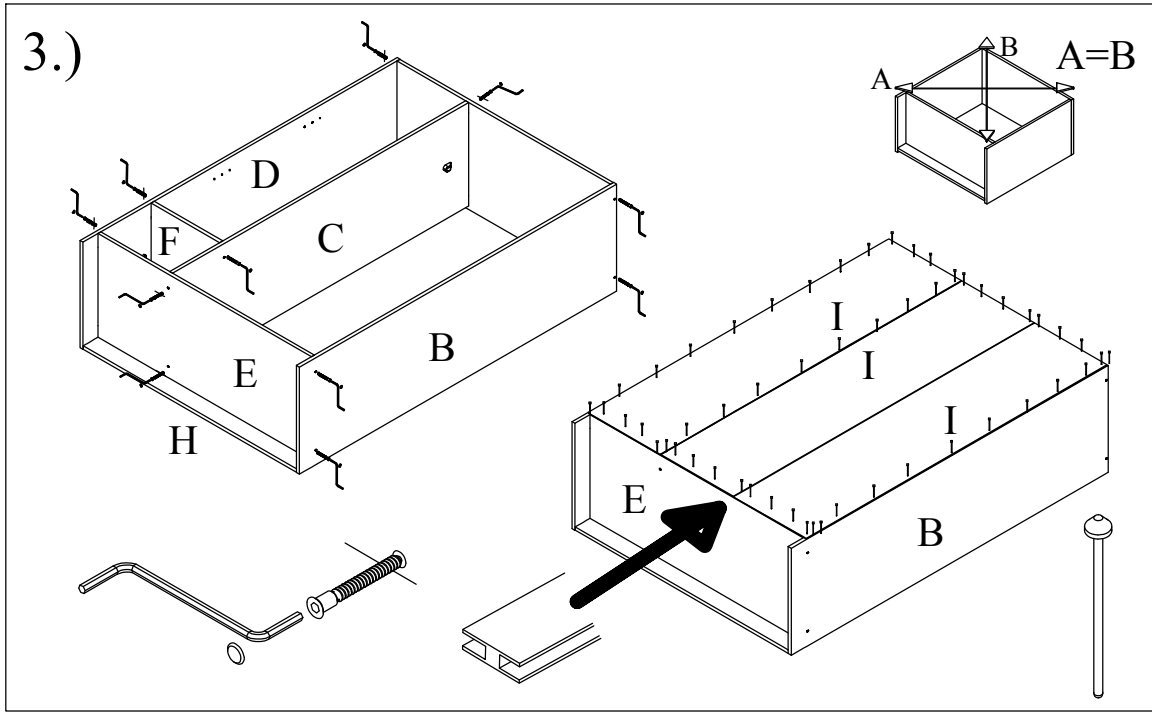
D
F
C
E
B
H
A
B
A=B
I
I
I
E
B

4.)

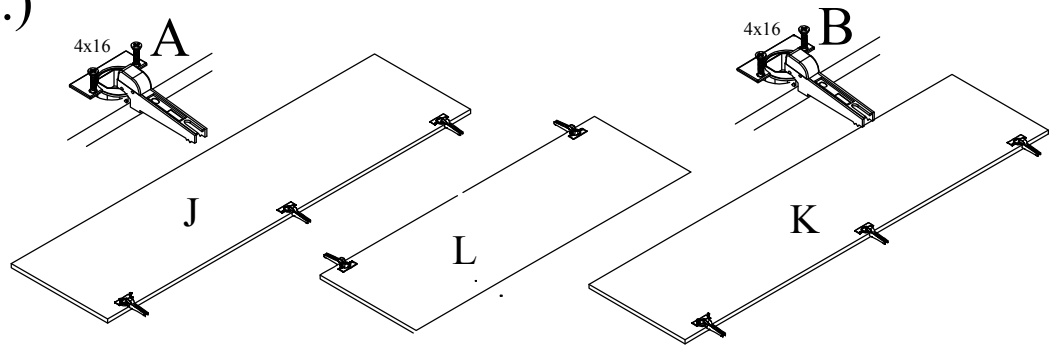

5.)

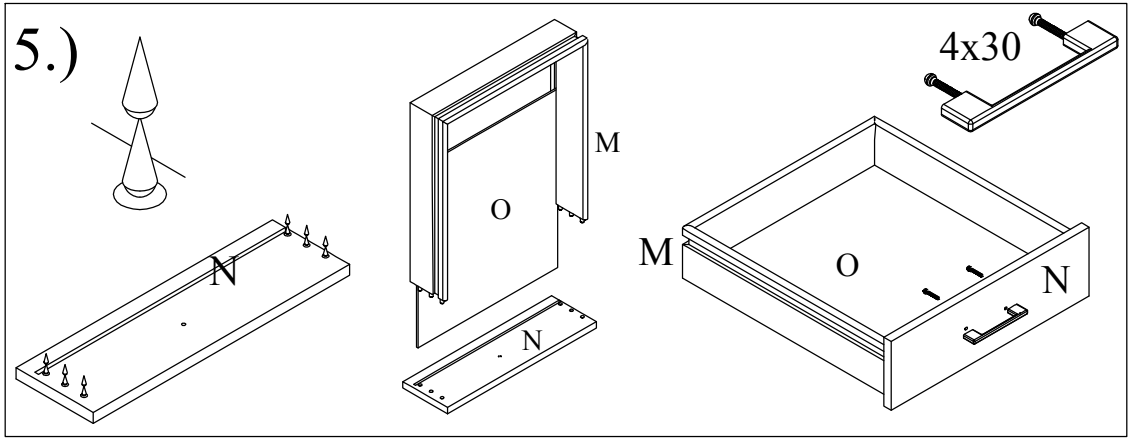
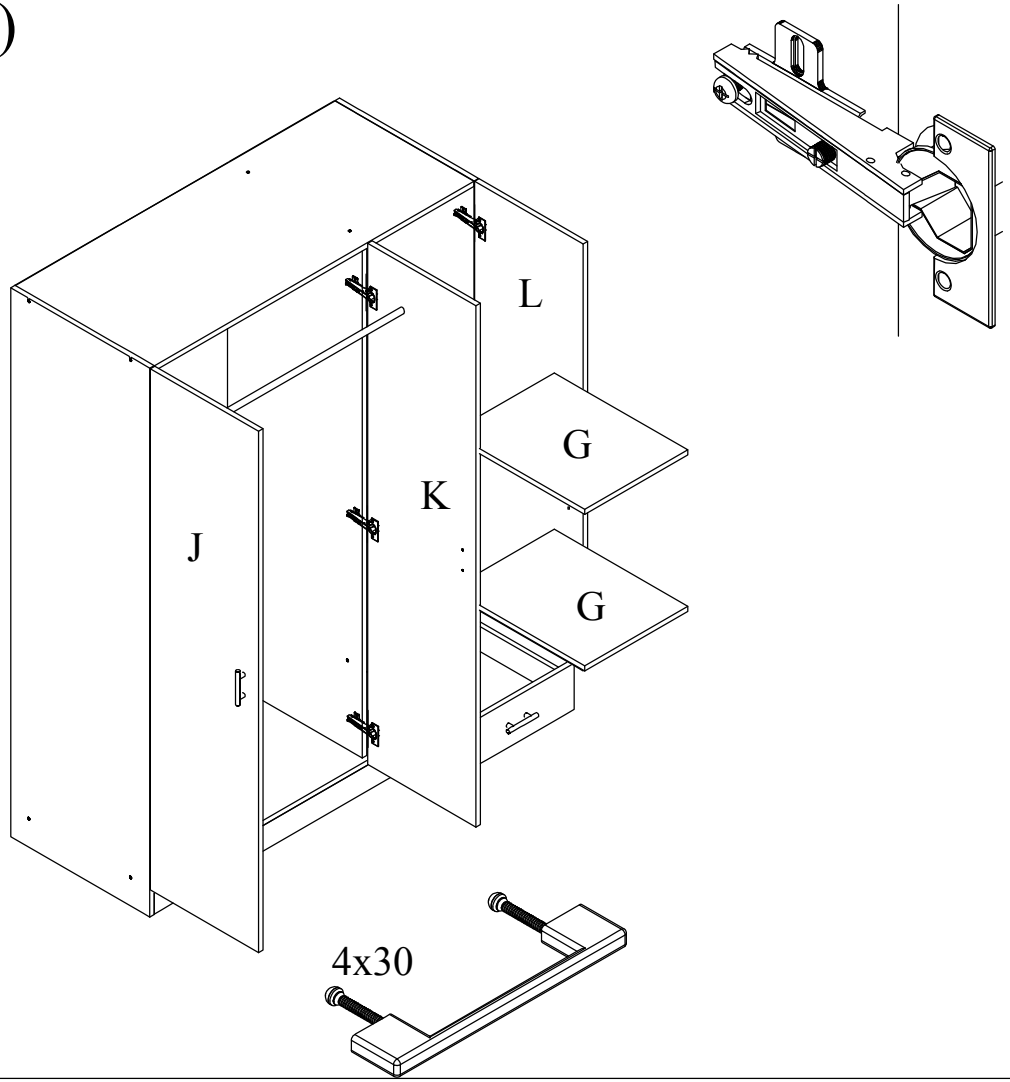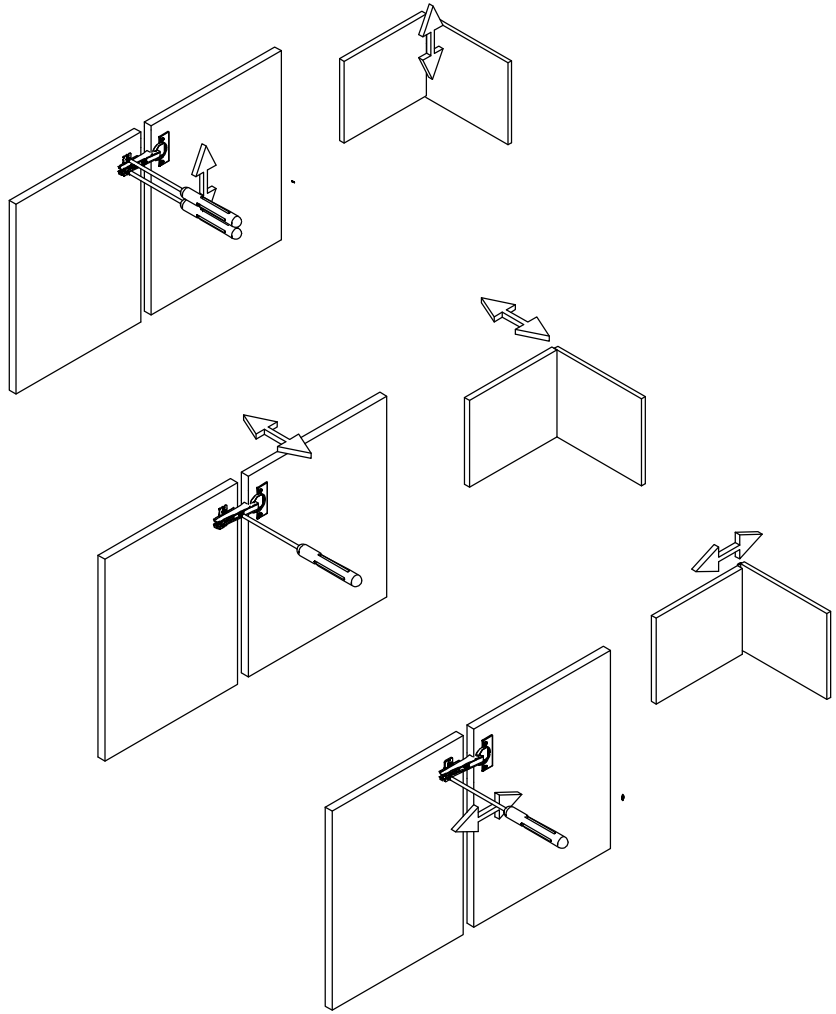
6.)