Automatický zavařovací hrnce DOMO s výpustným kohoutem

Automatický zaváracie hrnce DOMO s výpustným kohútom

Automatic canning pot DOMO with pouring tap

Einkochautomat DOMO mit Auslaufhahn

Stérilisateur de conserves DOMO avec robinet

Návod k použití
Návod na použitie
Instruction booklet
Gebrauchsanleitung
Notice d'utilisation

DO42324PC/ DO42325PC

ZÁRUKA
Na tento spotřebič poskytujeme záruku na nedostatky, které jsou označeny jako výrobní chyby nebo chyby materiálu. Záruční doba začíná dnem prodeje a je uznána po předložení potvrzeného tohoto záručního listu nebo orig.dokladu o zaplacení + tento nepotvrzený, ale vyplněný ZL pro záznam opravy. Případné reklamace můžete uplatnit v místě nákupu tohoto přístroje nebo v servisním středisku firmy:
Domo-elektro s.r.o. Hluboká 147, 34506 Kdyně viz www.domo-elektro.cz tel. 379 789 684 nebo na servis@domo-elektro.cz , tel. 379 422 550

ZÁRUKA
Na tento spotrebič poskytujeme záruku na nedostatky, ktoré sú označené ako výrobné chyby alebo chyby materiálu. Záručná doba začína dňom predaja a je uznaná po predložení potvrdeného tohto záručného listu alebo orig.dokladu o zaplatení + tento nepotvrdený, ale vyplnený ZL pre záznam opravy. Prípadné reklamácie môžete uplatniť v mieste nákupu tohto prístroja alebo v servisnom stredisku firmy:
Domo-elektro s.r.o. Hlboká 147, 34506 Kdyně pozri www.domo-elektro.cz tel. 379 789 684 alebo na servis@domo-elektro.cz, tel. 379 422 550

WARRANTY
This appliance has a two year warranty period. During this period the manufacturer is responsible for any failures which are the direct result of construction failure. When these failures occur the appliance will be repaired or replaced if necessary. The warranty will not be valid when the damage to the appliance is caused by wrong use, not following the instructions or repairs executed by a third party. The warranty will only be valid if the warranty application has been completed by the dealer at the time of purchase. All parts, which are subject to wear, are excluded from the warranty.

GARANTIE
Die Garantie für dieses Gerät beträgt 2 Jahr ab dem Kaufdatum. Während dieser zweijärigen Garantie trägt der Verteiler die Verantwortung für Mangel, die eindeutig auf Material- oder Konstuktionsfehler zurück-zuführen sind. Wenn es solche mangel gibt, wird das Gerät, wenn notwendig, ersetzt oder repariert. Das Recht auf Garantie erlischt, wenn die Mängel auf eine unangemessene Anwendung, die Nichtbefolgung der Gebrauchsanleitungen oder eine Raparatur von einer dritten Partei zurückzuführen sind. Die Garantie gilt nur, wen der Garantieschein beim Kauf vom Einzelhändler abgestempelt und unterschrieben worden ist. Alle Teile, dem Verschleiß ausgesetzt sein, sind nicht in der Garantie eingeschlossen.

Type nr. Apparaat
Type nr. of appliance **DO42324PC / DO42325PC**
Model

Naam/Name/Jméno .....

Adres/Address/Adresa .....

Aankoopdatum/Kaufdatum/Datum prodeje .....

Datum nákupu,podpis a razítko
Date, signature, stamp

Tel : .....
* Jméno kupujícího, adresu a tel.spojení je nutno vyplnit pokud si zákazník přeje zaslání opraveného přístroje domů. Bez úplného vyplnění všech ostatních údajů v záručním listu nebude možno Vaši reklamaci včas vyřídit.

Informace o recyklaci od padu

Symbol na přístroji či na jeho obalu znamená, že s tímto výrobkem není možno nakládat jako s běžným domovním odpadem, nýbrž musí být odevzdán na místech určenýchke sběru a likvidaci elektrických a elektronických zařízení.
Dodržením tohoto doporučení chráníte životní prostředí a zdraví spoluobčanů. Více informací o možnostech likvidace nebezpečného odpadu obdržíte na obecních nebo městských úřadech, sběrných dvorech nebo v prodejně, kde jste přístroj zakoupili. Obalové materiály jsou recyklovatelné, nakládejte s nimi podle předpisů pro životní prostředí.

Informácie o recyklácii odpadu

Symbol na prístroji alebo na jeho obale znamená, že s týmto výrobkom nie je možné nakladať ako s domovým odpadom, ale musí byť odovzdaný na miestach určených k zberu a likvidácie elektrických a elektronických zariadení.
Dodržaním tohto odporúčania chránite životné prostredie a zdravie spoluobčanov. Viac informácií o možnostiach likvidácie nebezpečného odpadu obdržíte na obecných alebo mestských úradoch, zberných dvoroch alebo v predajni, kde ste prístroj zakúpili. Obalové materiály sú recyklovateľné, nakladajte s nimi podľa predpisov pre životné prostredie.

RECYCLING INFORMATION

This symbol on the product or on its packaging indicates that this product may not be treated as household waste. Instead it must be brought to the applicable collection point for recycling of electrical and electronic equipment.
By ensuring this product is disposed ofcorrectly, you will help prevent potential negative consequences for the environment and human health, which could otherwise be caused by inappropriate waste handling of this product. For more detailed information about recycling of this product, please contact your local city office, your household waste disposal service or the shop where you purchased the product.
The packaging is recyclable. Please treat package ecologically.

RECYCLING INFORMATIONEN

Dieses Symbol auf dem Produkt oder seiner Verpackung weist darauf hin, dass dieses Produkt nicht als normaler Haushaltsabfall zu behandeln ist, sondern an einem Sammelpunkt für das Recyling von elektrischen und elektronischen Geräten abgegeben werden muss.
Durch Ihren Beitrag zum korrekten Entsorgen dieses Produkts schützen Sie die Umwelt und die Gesundheit Ihrer Mitmenschen. Umweltund Gesundheit werden durch falsches Entsorgen gefährdet. Weitere Informationen über das Recycling dieses Produkts erhalten Sie von Ihren Rathaus, Ihrer Müllabfuhr oder dem Geschäft, in dem Sie das Produkt gekauft haben. Das Verpackungsmaterial ist wiederverwertbar. Entsorgen Sie die Verpackung umweltgerecht und führen Sie sie der Wertstoffsammlung zu.

INFORMATIONS CONCERNANT LE RECYCLAGE

Ce symbole présent sur le produit ou sur son emballage indique que l'appareil ne doit pas être traité comme un déchet ménager. Au contraire, il doit être rapporté au point de collecte pour recyclage des appareils électriques et électroniques. En veillant à l'élimination en bonne et due forme de l'appareil, vous contribuez à la prévention de potentielles conséquences négatives sur l'environnement et la santé, qui pourraient découler d'une élimination incorrecte. Pour de plus amples informations concernant le recyclage de cet appareil, veuillez prendre contact avec le bureau municipal de votre région, votre service d'élimination des déchets ménagers ou le magasin où vous avez acheté le produit.
L'emballage est recyclable. Veillez traiter l'emballage de façon écologique.

Domo-elektro s.r.o. Hluboká 147, 34506 Kdyně, Tel. +420 379789684
LINEA 2000 - Dompel 9 2200 Herentals Belgium - Tel 014/21.71.91 - Fax : 014/21.54.63

BEZPEČNOSTNÍ UPOZORNĚNÍ

Při používání zavařovacího hrnce dbejte všeobecných i následujících bezpečnostních předpisů.

1. Nepoužívejte v blízkosti hořlavých látek, výbušnin ani v jiných místech, kde by elektrický výboj mohl způsobit vznik požáru.
2. Tento hrnec není žádná hračka. Je třeba dávat velký pozor, když jsou v okolí děti.
3. Hrnec se nesmí používat s neoriginálními částmi (jako jsou časovač, odložený spínač atd). Použití neoriginálních částí může způsobit poškození přístroje nebo dokonce požár.
4. Nepoužívejte přístroj s poškozenou síťovou šňůrou, popř. síťovou zástrčkou. Když přístroj řádně nepracuje, spadl na zem nebo do vody, popř. je poškozený, je nutné nechat ho přezkoušet v servisním centru.
5. Veškeré opravy a úpravy musí být prováděny pouze v odborném servise.
6. Přístroj používejte pouze v otevřených prostorech, kde je dostatečná cirkulace vzduchu.
7. Přístroj by neměl přijít do kontaktu s magneticky citlivými věcmi (např. kreditní karty atd.)
8. Přístroj není vodě odolný. V žádném případě hrnec neponořujte pod hladinu.
9. Nepoužívejte přístroj v extrémně vlhkých prostředích, ani v místech s vysokou teplotou.
10. Na čištění nepoužívejte mokrý hadr, ani agresivní čisticí prostředky. Doporučujeme pouze vlhký hadřík.
11. Zajistěte aby hrnec nespadl nebo se mechanicky nepoškodil. Takové poškození může véct ke vzniku nebezpečí poranění.
12. Nazapínejte hrnec bez vody / na prázdno.
13. Nedotýkejte se hřejících ploch, pokud je hrnec zapnutý a pracuje.
14. Hrnec není určen pro komerční účely.
15. Přístroj nesmí být používán dětmi. Děti smí hrnec ovládat pouze za neustálého dozoru způsobilých osob.
16. Nikdy nenechávejte hrnec bez dozoru, když je ještě zapojený v síti. Vytáhněte síťovou zástrčku, když už ho nepoužíváte, popř. než ho začnete čistit nebo plnit.
17. Nikdy přístroj netahejte za šňůru. Nepoužívejte ji jako držadlo k přenášení. Dejte pozor, abyste ji neskřípli mezi dveře, a nepokládejte ji přes roh nebo ostré hrany.
18. Nepřenášejte hrnec pokud je v něm horká voda.
19. **Po práci vytáhněte přístroj ze zásuvky, nechte zchladit a vypusťte vodu.**
20. Přístroj vždy zapojujte pouze do el. sítě se zemnícím kolíkem.
21. Pokud chcete měnit nebo odendavat nějaké součásti, vždy vypojte přístroj z elektrické sítě.
22. Záruka se nevztahuje na mechanické poškození ani poškození nesprávným používáním (např. ulomený výpustný kohout, promáčklé tělo hrnce od pádu atd...)
23. Přístroj byl navržen a sestaven jako celek, nepokoušejte se ho nijak rozebírat ani upravovat.
24. Nestavte a nepoužívejte přístroj v blízkosti vody kam by se hrnec mohl převrhnout. Vodu vždy lijte pouze dovnitř. Nenechávejte vodu (tekutiny) v hrnci, pokud jej nepoužíváte.

Části přístroje:

1. Plastové víko
2. Držadlo – tepelně izolované
3. Výpustný kohout
4. Nastavení termostatu/teploty (Start/Stop)
5. Informativní LCD displej
6. Nastavení časovače (Timer)
7. Plastový rošt/podstavec

Použití:

Zavařování

Otočením termostatu (Start/Stop) nastavte volbu na požadovanou teplotu.
Otočným ovladačem (Timer) nastavte časovač na požadovaný čas zavařujícího procesu.
Po nastavení zmáčkněte knoflík termostatu (Start/Stop). Zmáčknutím knoflíku Start/Stop spustíte hrnec do činnosti. Start/Stop pracuje jako spínač.
Hrnec se začne nahřívat až do nastavené teploty.
LCD displej ukazuje 2 teploty - vlevo nahoře – nastavená teplota
- vpravo nahoře – aktuální teplota vody

Ve chvíli, kdy dosáhne požadované teploty se automaticky spustí časovač a začne odpočítávat.
Na displeji se objeví ikona „přesýpacích hodin“.
Když uběhne nastavený čas zavařovací hrnec se automaticky vypne. Zvukový signál oznámí konec zavařovacího procesu.

Zahuštění šťáv, marmelád, džusů

Otočte ovladačem termostatu na maximum. Na displeji se zobrazí ikona maximální hodnoty .
Zmáčkněte ovladač časovače (Timer) a na displeji se objeví ikona „ležaté osmičky.
To znamená, že časovač není nastaven a hrnec bude pracovat nepřetržitě.

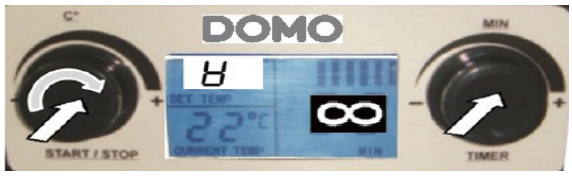

Stiskem Start/Stop hrnec spustíte.
Zavařovací hrnec se nahřeje na maximální teplotu a bude ji udržovat, tehdy se tekutina odpařuje nejvíce.
Ve chvíli, kdy je tekutina/marmeláda/džus dostatečně zahuštěn (odpařen), tak hrnec opět vypnete stisknutím tlačítka Start/Stop.
POZOR!!!!!
Nikdy nenechávejte hrnec bez dozoru, pokud je zapnutý. Zvláště pokud není nastaven časovač!!!

Funkce udržování teploty

Termostat (Start/Stop) nastavte otočením na požadovanou teplotu.
Ovladač časovače (Timer) pouze stiskněte . Tím časovač vypnete a hrnec poběží nepřetržitě.
Hrnec spustíte stisknutím knoflíku Start/Stop.
Hrnec se nahřeje na zvolenou teplotu a bude ji udržovat až do chvíle, kdy hrnec opět vypnete (opět stisknutím knoflíku Start/Stop.

Pokud se rozsvítí tento symbol „prázdné nádržky“, znamená tom, že v hrnci je méně než minimální množství tekutiny. V takovém případě musíte ihned dolít vodu, jinak hrozí přehřátí a poškození hrnce.

Postup použití při zavařování:

1. Vložte vyjímatelný plastový rošt na dno hrnce
2. Napusťte do hrnce vodu
3. Postavte sklenice dovnitř hrnce
4. Přikryjte víkem
5. Zapojte přívodní kabel do el. sítě
6. Nastavte požadovanou teplotu a čas
7. Časovač se spustí automaticky po dosažení teploty
8. Po skončení celého procesu se hrnec automaticky vypne a zazní zvukový signál.
9. Vypojte hrnec z elektrické sítě
10. Nechte vychladnout a obsah vyndejte/vylijte.

Tipy pro lepší konzervaci potravin

Příprava a čistota jsou z důvodů trvanlivosti nejdůležitější. Ovoce má být dobré kvality, čerstvé a zralé.

- Ovoce a zeleninu nerozkrájené dobře umýt a nechat okapat.
- Zelené fazole a hrách jsou trvanlivější, když je předem mírně podusíte.
- Sklenice, plechovky, lahve a uzávěry umyjte pečlivě pod horkou vodou, vypláchněte a nechte uschnout na čisté utěrce.
- Zkontrolujte, zda v nádobě nejsou připálené zbytky, nebo zda není nádoba poškozená.
- Uzávěry nechte až do použití v čisté vodě.
- Nepoužívejte žádná poškozená nebo stará víčka.
- Sklenice ev.lahve naplňujte jen 2 cm pod okraj, u kašovité hmoty (jablečná dřeň) jen 4 cm pod okraj. Při nákupu sklenic si všímejte ev. upozornění.
- U uzenin všech druhů plňte jen do 3/4 sklenice.
- Sklenice se šroubovacími, pružinovými uzávěry nebo svorkami, řádně uzavřete.
- Lahve uzavřete okamžitě po ukončení sterilizace.
- Sklenice stavte vždy na rošt. Můžete použít sklenice různé výšky.
- Ohřátí plného obsahu hrnce trvá cca 1,5 hod, je proto mnohem výhodnější používat zavařování v páře
- **Proto je mnohem úspornější verze zavařování sterilizací v páře – do hrnce dáme jen 5–10 cm vody a sklenice postavíme na rošt.**
- **Takto můžete ušetřit až 60% energie.**
- Teplota sklenic by měla být stejná jako teplota vody, ušetříte tak čas i energii.
- Nasaďte víko na spotřebič.
- Teplotu a čas pro zavařování vyhledejte v receptech, případně knihách o zavařování.
- Doba, než se automat zahřeje na zvolenou teplotu se nepočítá do doby zavařování.
- Doba zavařování začíná, když je dosaženo zvolené teploty.
- Zavařené suroviny je nejlépe uchovávat v chladnu a ve tmě.
- Je dobré si sklenice popisovat.(datum, obsah)
- Sklenice by měly být ponořené ze 2/3 až ¾ ponořené ve vodě. Takto ponořená by měla být nejvýš položená sklenice. Náhled vkládání sklenic je níže.

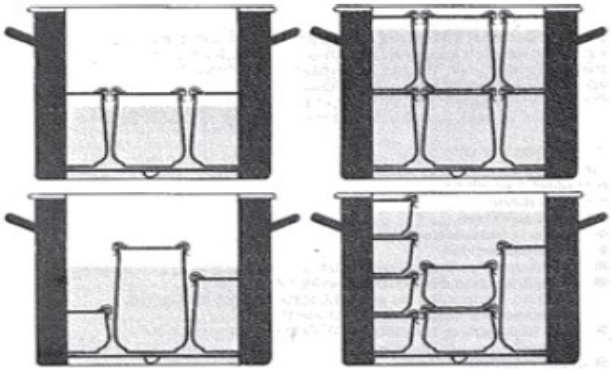

Orientační tabulka zavařování:

ovoce	teplota ve °C	čas v min	zelenina	teplota ve °C	čas v min
rybíz	85	20	květák	100	90
jabl.pyré	90	30	faz.lusky	100	120
hrušky	90	30	tlusté fazole	100	90
jahody	75	25	hrách	100	120
borůvky	85	25	kys. okurky	90	30
maliny	80	30	karotka	100	90
třešně	80	30	mrkev	100	90
mirabelky	90	30	kedlubny	100	90
broskve	90	30	dýně	90	30
meruňky	90	30	růžič.kapusta	100	120
rebarbora	100	30	chřest	100	120
angrešty	80	30	kapusta	100	120
švestky	90	30	rajčata	90	30

maso	teplota ve °C	čas v min
pečeně-plátek, předpečený	100	75
guláš	100	75
divočina, drůbež, zapečené	100	75
řízek, kotlety, zapečené	100	75
uzeninová směs	100	120

Tabulky v tomto návodu jsou pouze orientační. Doba dosažení teploty je díky velké ploše pláště hrnce velmi rozdílná v teplém a chladném prostředí ! Časy platí vždy od dosažení zvolené teploty.
Zavařené ovoce skladujte na chladném a suchém místě.

Čištění

Spotřebič nikdy neponořujte celý do vody. Při vytažené zástrčce ze zásuvky spotřebič utřete zvenku vlhkým hadrem a zevnitř vypláchněte. Vzniklé usazeniny vodního kamene čas od času odstraňte roztokem kyseliny citrónové nebo octa. Následně vždy nechte převařit čistou vodou.

Doporučení:

Síťovou šňůru po použití omotejte kolem držáků na dně zařízení.

Odstranění vodního kamene

Při běžném používání se usazují nečistoty z vody.
Na jejich vyčištění použijte volně prodejné prostředky na odvápnění(řiďte se pokyny jejich výrobce), nebo použijte vodu, do které přidáte konzumní 8% ocet.
Po odstranění vodního kamene opláchněte zařízení čistou vodou.

Informace o recyklaci odpadu

Symbol na přístroji či na jeho obalu znamená, že s tímto výrobkem není možno nakládat jako s běžným domovním odpadem, nýbrž musí být odevzdán na místech určených ke sběru a likvidaci elektrických a elektronických zařízení. Dodržením tohoto doporučení chráníte životní prostředí a zdraví spoluobčanů. Více informací o možnostech likvidace nebezpečného odpadu obdržíte na obecních nebo městských úřadech , sběrných dvorech nebo v prodejně, kde jste přístroj zakoupili.

BEZPEČNOSTNÉ UPOZORNENIE

Pri používaní zaváracieho hrnca dbajte všeobecných i nasledujúcich bezpečnostných predpisov.

- Nepoužívajte v blízkosti horľavých látok, výbušnín ani v iných miestach, kde by elektrický výboj mohol spôsobiť vznik požiaru.
- Tento hrniec nie je žiadna hračka. Je treba dávať veľký pozor, keď sú v okolí deti.
- Hrniec sa nesmie používať s neoriginálnymi časťami (ako sú časovač, odložený spínač atď). Použitie neoriginálnych častí môže spôsobiť poškodenie prístroja alebo dokonca požiar.
- Nepoužívajte prístroj s poškodenou sieťovou šnúrou, popr. sieťovou zástrčkou. Keď prístroj riadne nepracuje, spadol na zem alebo do vody, popr. je poškodený, je nutné nechať ho preskúšať v servisnom centre.
- Všetky opravy a úpravy musia byť vykonávané iba v odbornom servise.
- Prístroj používajte len v otvorených priestoroch, kde je dostatočná cirkulácia vzduchu.
- Prístroj by nemal prísť do kontaktu s magneticky citlivými vecami (napr. Kreditnej karty atď.)
- Prístroj nie je vode odolný. V žiadnom prípade hrniec neponárajte pod hladinu.
- Nepoužívajte prístroj v extrémne vlhkých prostrediach, ani v miestach s vysokou teplotou.
- Na čistenie nepoužívajte mokrú handru, ani agresívne čistiace prostriedky. Odporúčame iba vlhkú handričku.
- Zaistite aby hrniec nespadol alebo sa mechanicky nepoškodil. Také poškodenie môže VECT k vzniku nebezpečenstvo poranenia.
- Nezapínajte hrniec bez vody / na prázdno.
- Nedotýkajte sa Hrejúce plôch, ak je hrniec zapnutý a pracuje.
- Hrniec nie je určený pre komerčné účely.
- Prístroj nesmie byť používaný deťmi. Deti smie hrniec ovládať iba za neustáleho dozoru oprávnených osôb.
- Nikdy nenechávajte hrniec bez dozoru, keď je ešte zapojený v sieti. Vytiahnite sieťovú zástrčku, keď už ho nepoužívate, popr. než ho začnete čistiť alebo plniť.
- Nikdy prístroj neťahajte za šnúru. Nepoužívajte ju ako držadlo na prenášanie. Dajte pozor, aby ste ju neprivreli medzi dvere, a neklaďte ju cez roh alebo ostré hrany.
- Neprenášajte hrniec pokiaľ je v ňom horúca voda.
- Po práci vytiahnite prístroj zo zásuvky, nechajte schladiť a vypustite vodu.
- Prístroj vždy zapájajte len do el. siete s uzemňovacím kolíkom.
- Ak chcete meniť alebo odendavat nejaké súčasti, vždy vypojte prístroj z elektrickej siete.
- Záruka sa nevzťahuje na mechanické poškodenie ani poškodenie nesprávnym používaním (napr. Odlomený výpustný kohútik preliačený telo hrnce od pádu atď ...)
- Prístroj bol navrhnutý a zostavený ako celok, nepokúšajte sa ho nijako rozoberať ani upravovať.
- Nestavajte a nepoužívajte prístroj v blízkosti vody kam by sa hrniec mohol prevrátiť. Vodu vždy lejte iba dovnútra. Nenechávajte vodu (tekutiny) v hrnci, ak ho nepoužívate.

Časti prístroja:

1. Plastové veko
2. Držadlo - tepelne izolované
3. Výpustný kohút
4. Nastavenie termostatu / teploty (Štart / Stop)
5. Informatívna LCD displej
6. Nastavenie časovača (Timer)
7. Plastový rošt / podstavec

Použití:

Zaváranie

Otočením termostatu (Štart / Stop) nastavte voľbu na požadovanú teplotu.
Otočným ovládačom (Timer) nastavte časovač na požadovaný čas zavařujícího procesu
Po nastavení stlačte gombík termostatu (Štart / Stop). Stlačením gombíka Start / Stop spustíte hrniec do činnosti. Štart / Stop pracuje ako spínač.
Hrniec sa začne nahrievať až do nastavenej teploty.
LCD displej ukazuje 2 teploty - vľavo hore - nastavená teplota
- vpravo hore - aktuálna teplota vody

Vo chvíli, keď dosiahne požadovanú teplotu sa automaticky spustí časovač a začne odpočítavať.
Na displeji sa objaví ikona "presýpacích hodín".
Keď ubehne nastavený čas zavárací hrniec sa automaticky vypne. Zvukový signál oznámi koniec zaváracieho procesu.

Zahustenie štiav, marmelád, džúsov

Otočte ovládačom termostatu na maximum. Na displeji sa zobrazí ikona maximálnej hodnoty
Stlačte ovládač časovača (Timer) a na displeji sa objaví ikona "ležatej osmičky".
To znamená, že časovač nie je nastavený na hrniec bude pracovať nepretržite.

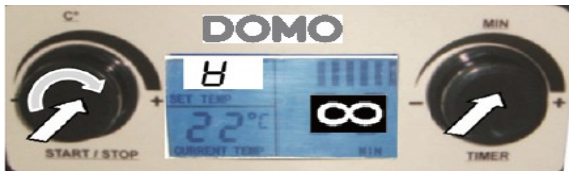

Stlačením Štart / Stop hrniec spustíte.
Zavařovací hrnec se nahřeje na maximální teplotu a bude ji udržovat, tehdy se tekutina odpařuje nejvíce.
Ve chvíli, kdy je tekutina/marmeláda/džus dostatečně zahuštěn (odpařen), tak hrnec opět vypnete stisknutím tlačítka Start/Stop.
POZOR!!!!!
Nikdy nenechávejte hrnec bez dozoru, pokud je zapnutý. Zvláště pokud není nastaven časovač!!!

Funkce udržování teploty

Termostat (Start/Stop) nastavte otočením na požadovanou teplotu.
Ovladač časovače (Timer) pouze stiskněte . Tím časovač vypnete a hrnec poběží nepřetržitě.
Hrnec spustíte stisknutím knoflíku Start/Stop.
Hrnec se nahřeje na zvolenou teplotu a bude ji udržovat až do chvíle, kdy hrnec opět vypnete (opět stisknutím knoflíku Start/Stop.

Pokud se rozsvítí tento symbol „prázdné nádržky“, znamená tom, že v hrnci je méně než minimální množství tekutiny. V takovém případě musíte ihned dolít vodu, jinak hrozí přehřátí a poškození hrnce.

Orientačná tabuľka zaváranie:

Ovoce	Teplota [°C]	Čas [min]	Zelenina	Teplota [°C]	Čas [min]
Ríbezle	85	20	Karfiol	100	90
Jablká	90	30	Fazuľové struky	100	120
Hrušky	90	30	Hrubé fazuľa	100	90
Jahody	75	25	Hrach	100	120
Čučoriedky	85	25	Uhorky	90	30
Maliny	80	30	Mrkvu	100	90
Čerešne	80	30	Kalebár	100	90
Mirabelky	90	30	Tekvica	90	30
Broskyne	90	30	Kel	100	120
Marhule	90	30	Ružičkový kel	100	120
Egreše	80	30	Špargľa	100	120
Slivky	90	30	Paradajky	90	30

Mäso	Teplota [°C]	Čas [min]
Pečené	100	75
Guláš	100	75
Divočina, hydina	100	75
Rezeň, kotleta	100	75
Údeniny	100	120

Tabuľky v tomto návode sú len orientačné. Doba dosiahnutí teploty je vďaka veľkej ploche plášťa hrnca veľmi rozdielna v teplom a chladnom prostredí! Časy platia vždy od dosiahnutia zvolenej teploty.
Zavárané ovocie skladujte na chladnom a suchom mieste.

Čistenie

Spotrebič nikdy neponárajte celý do vody. Pri vytiahnutej zástrčke zo zásuvky spotrebič utrite zvonku vlhkou handrou a zvnútra vypláchnite. Vzniknuté usadeniny vodného kameňa čas od času odstráňte roztokom kyseliny citrónovej alebo octu. Následne vždy nechajte prevariť čistou vodou.
Odporúčanie:
Sieťovú šnúru po použití omotajte okolo držiakov na dne zariadenia.

Odstránenie vodného kameňa

Pri bežnom používaní sa usadzujú nečistoty z vody.
Na ich vyčistenie použite voľne predajné prostriedky na odvápnenie (riaďte sa pokynmi ich výrobcu), alebo použite vodu, do ktorej pridáte konzumnej 8% ocot.
Po odstránení vodného kameňa opláchnite zariadenie čistou vodou.

Informácie o recyklácii odpadu

Symbol na prístroji alebo na jeho obale znamená, že s týmto výrobkom nie je možné nakladať ako s domovým odpadom, ale musí byť odovzdaný na miestach určených na zber a likvidáciu elektrických a elektronických zariadení. Dodržaním tohto odporúčania chránite životné prostredie a zdravie spoluobčanov. Viac informácií o možnostiach likvidácie nebezpečného odpadu obdržíte na obecných alebo mestských úradoch, zberných dvoroch alebo v predajni, kde ste prístroj zakúpili.

SAFETY INSTRUCTIONS

- Do not use the appliance in places where inflammable liquids such as gasoline are or may be present.
- Children cannot be allowed to play with the appliance. Close supervision is necessary when the appliance is used near or by children.
- This appliance cannot be used with an external timer or a separate remote control. The use of accessories that are not recommended or sold by the manufacturer can cause fire, electrical shock or injuries.
- Never use the appliance when the cord or plug is damaged, after malfunction or when the appliance itself is damaged. In that case, take the appliance to the nearest qualified service center for check-up and repair.
- All repairs should be carried out by the manufacturer or its aftersales service.
- Only use the appliance in places with enough space around for good air circulation.
- The appliance is not water resistant. Never immerse the appliance, the cord or the plug in water or any other liquid.
- Don´t use the appliance in places with high humidity or high temperature.
- Only clean with a soft cloth. Don´t clean with aggressive or abrasive cleaners. It's recommended to only use a wet soft cloth.
- Always use the appliance on a steady, dry and level surface. A fall can cause injuries.
- Don´t switch on if there isn't water inside.
- Don´t touch the body of the pot when the pot is heating. Only use the handles.
- Only use the appliance for domestic use. The manufacturer can't be held responsible for accidents that result from improper use of the appliance or not following the instructions described in this manual.
- Children cannot be allowed to play with the appliance. Maintenance and cleaning of the appliance may not be done by children, unless they are older than 8 years old and are under supervision. Keep the appliance out of reach of children younger than 8 years old.
- Don´t leave the pot switched on without supervision. Turn off the appliance and remove the plug from its socket, when you want to clean the pot or when it is not in use.
- Do not pull the power cord or use the cord as a handle. Do not close a door with the power cord in between and don't pull the cord around corners or sharp edges.
- Don´t move when the pot is filled with water.
- After usage, unplug the power cord, let the pot cool down and pour away the water.
- Before usage, check if the voltage stated on the appliance corresponds with the voltage of the power net at your home.
- Always unplug the power cord from its socket if you want to clean the appliance or assemble it.
- Waranty can not be held on mechanical damages caused by wrong usage (broken off pouring tap, crushed body of pot by fall...).
- The appliance is designed and built as a whole. Don´t try to disassemble or modify it.
- Never place this appliance near water where it can fall. Always pour the water into the body of the pot. Don´t leave liquids in the pot when it is not in use.

Parts

1. Plastic lid
2. Handle
3. Pouring tap
4. Setting of temperature (Start/Stop)
5. LCD display
6. Setting of timer (Timer)
7. Grid

To use:

Preserving

Set the thermostat knob (Start / Stop) to the desired temperature.
Set the timer knob (Timer) to the desired time of cooking for preserving (turn the knob).
Once the setting is done, press on the Start/Stop knob. (Press the Start/Stop knob to switch On/Off the canning pot.)
The preserver heats up and will keep the set temperature.

When the preserver reaches the set temperature for the first time, the timer will automatically start counting backwards. An icon will appear showing the timer is in operation.
The preserver will switch off automatically once the time for preserving has expired. An acoustic sound will indicate that the time for preserving is finished

Juice extracting

Turn the thermostat knob (Start/Stop) to the the juice-extractor icon (Maximum setting).
Press the timer knob, the appears.Timer is switched off / without function. Press the Start/Stop knob.
The preserver will heat up to maximum boiling level, and will produce the maximum amount of steam in order to evaporate the juice. Once the juice has been extracted, press the Start/Stop again to switch off the preserver.

Attention!!!!!
Never leave the pot switched on without supervision. Certainly not when the timer is switched off!!!

Heating up, keeping warm

Turn the thermostat knob (Start/Stop) to the desired temperature.
Press the timer knob, the icon appears and the timer is switched off.
Press the Start/Stop knob.
The preserver will heat up to the selected temperature and keep it, unless it is switched off by pressing the knob Start /Stop again.

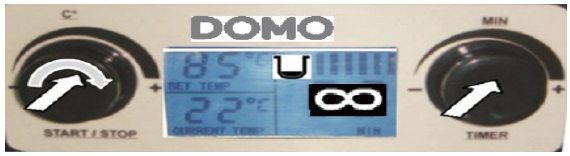

If this warning symbol appears: all water has been evaporated completely. In this case water must be added immediately. Caution! Risk of scalding.

Procedure of canning

1. Put the plastic grid into the pot.
2. Fill the pot with water.
3. Place the tightly closed canning jars on the grid.
4. Close the lid.
5. Plug the power cord.
6. Set the desired temperature and time.
7. The timer will automatically start after the pot has reached the desired temperature.
8. After the program ends, the pot automatically switches off and a signal sounds.
9. Unplug the pot from its electrical socket.
10. Let the pot cool down before pouring away all of the remaining water.

Tips for better preserving

The most important tip is thorough preparation and cleanness. Fruit must be fresh and ripe.

- Fruit and vegetables must be washed.
- Green beans are more durable if slightly cooked first.
- Jars for preserving must be washed and cleaned with hot water (overboiled water).
- Leave the lids in overboiled water until using them to close the canning jars.
- Don´t use broken lids or broken jars.
- Fill the jar up to 2 cm under the edge.
- When you preserve sausages fill the jar only up to ¾ of its volume.
- Jars must be tightly closed.
- Always place the jars onto the plastic grid.
- Overboiling the entire volume takes around 1,5 hours. It's better to preserve in steam.
- **Preserving in steam is more economic – fill the pot with just 5-10 cm of water and place the jars on the grid, close the pot. The preserving in steam wil affect the whole pot.**
- **You can save 60% of energy consumption.**
- Find the desired temperature for preserving in a cookbook or recipe.
- The time for canning starts counting down when the pot has reached its desired temperature.
- Store canned ingredients in a dark place.
- You can write a description on the jars (e.g. date, ingredients).
- When you preserve in water, jars should be submerged up to 2/3 till ¾ in the water. You can see this on the picture below.

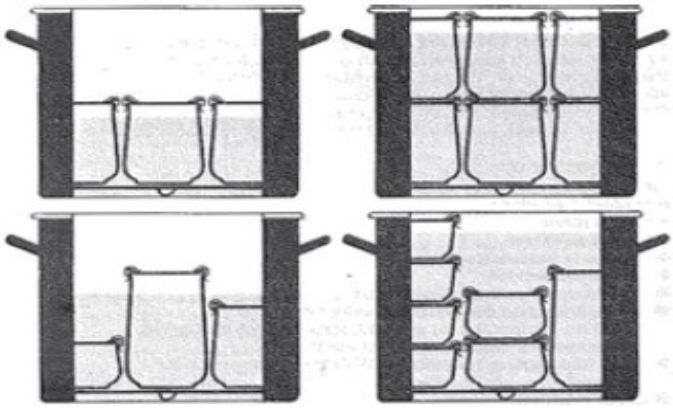

Indicative table of preservation:

Fruit	Temperature [°C]	Time [min]	Vegetable	Temperature [°C]	Time [min]
Currant	85	20	Cauliflower	100	90
Apple	90	30	Bean pods	100	120
Pear	90	30	Bean	100	90
Strawberries	75	25	Pea	100	120
Blueberreis	85	25	Pickles	90	30
Raspberries	80	30	Carrot	100	90
Cherry	80	30	Kohlrabi	100	90
Mirabelle	90	30	Pumpkin	90	30
Peach	90	30	Cabbage	100	120
Apricots	90	30	Brussels sprout	100	120
Gooseberry	80	30	Asparagus	100	120
Plums	90	30	Tomato	90	30

Meat	Temperature [°C]	Time [min]
Baked	100	75
Goulash	100	75
Wild, poultry	100	75
Chop	100	75
Sausage	100	120

The tables in this guide are for reference only. Time to reach the temperature is due to the large outer surface of the pot very different in warm and cold environments! Times always applies the selected temperature is reached.
Bottled fruit store in a cool, dry place.

Cleaning and maintenance

Always unplug before cleaning.
Never immerse into any liquid.It is best to clean the bottom of the pot with a soft brush or moist cloth. Never use sharp or hard objects, as this may cause scratches in the enamelled walls. When the device has completely cooled, wipe it clean with a moist cloth. Then dry with a drycloth.
Suggestion: after using
Wrap the power cord around brackets at the bottom of the device.

Decalcification

Calcium deposits on the bottom will cause energy loss and reduce the life of the device.
Decalcify the device as soon as calcium deposits are visible.
Use a normal decalcifier. Follow the instructions described on the decalcifier.
Rinse with clean water after decalcifying.

SICHERHEITSHINWEISE

- Benutzen Sie das Gerät nicht an Orten, an denen entflammbare Flüssigkeiten wie Benzin vorhanden sind.
- Kinder dürfen nicht mit dem Gerät spielen. Besondere Aufsicht ist notwendig, wenn das Gerät von Kindern verwendet wird.
- Dieses Gerät kann nicht mit einem externen Timer oder einer separaten Fernbedienung genutzt werden. Die Verwendung von Zubehör, dass nicht vom Hersteller empfohlen oder verkauft wird, kann zu einem Brand, elektrischem Schlag oder zu Verletzungen führen.
- Verwenden Sie das Gerät niemals, wenn das Netzkabel oder der Stecker beschädigt ist, nach einer Fehlfunktion oder wenn das Gerät selbst beschädigt ist. Bringen Sie das Gerät in diesem Fall zur Überprüfung und Reparatur zum nächsten qualifizierten Servicecenter.
- Alle Reparaturen sollten vom Hersteller oder seinem Kundendienst ausgeführt werden.
- Nutzen Sie das Gerät nur an Orten mit genügend Raum, damit eine gute Luftzirkulation gewährleistet ist.
- Das Gerät ist nicht wasserfest. Tauchen Sie das Gerät, das Netzkabel oder den Stecker niemals in Wasser oder eine andere Flüssigkeit.
- Nutzen Sie das Gerät nicht an Orten mit hoher Luftfeuchtigkeit oder hoher Temperatur.
- Reinigen Sie es ausschließlich mit einem weichen Tuch. Reinigen Sie es nicht mit aggressiven oder abrasiven Reinigungsmitteln. Es wird empfohlen, ausschließlich ein feuchtes und weiches Tuch zu verwenden.
- Verwenden Sie das Gerät auf einer stabilen, trockenen und geraden Oberfläche. Ein Sturz kann zu Verletzungen führen.
- Schalten Sie es nicht ein, wenn sich kein Wasser darin befindet.
- Berühren Sie den Körper des Topfs nicht, wenn sich dieser aufheizt. Nutzen Sie dazu ausschließlich die Griffe.
- Verwenden Sie das Gerät nur im Haushalt. Der Hersteller haftet nicht für Unfälle, die auf die falsche Verwendung des Geräts oder der Nichtbeachtung der Bedienungsanleitung in diesem Handbuch zurückzuführen sind.
- Kinder dürfen nicht mit dem Gerät spielen. Die Wartung und Reinigung des Geräts darf nicht von Kindern durchgeführt sind, außer diesen sind älter als 8 Jahre und werden beaufsichtigt. Halten Sie das Gerät von Kindern mit einem Alter von unter 8 Jahren fern.
- Lassen Sie den Topf nicht unbeaufsichtigt eingeschaltet. Schalten Sie das Gerät aus und ziehen Sie den Stecker aus der Steckdose, wenn Sie das Gerät reinigen wollen oder wenn Sie es nicht verwenden.
- Ziehen Sie nicht am Netzkabel und verwenden Sie das Netzkabel nicht als Griff. Klemmen Sie das Netzkabel nicht zwischen Türen ein und ziehen Sie das Netzkabel nicht um Ecken und scharfe Kanten.
- Bewegen Sie das Gerät nicht, wenn der Topf mit Wasser gefüllt ist.
- Ziehen Sie nach der Verwendung den Netzstecker, lassen Sie den Topf abkühlen und schütten Sie das Wasser aus.
- Überprüfen Sie vor der Verwendung, ob die Spannung, die auf dem Gerät angegeben ist, mit der bei Ihnen zu Hause anliegenden Spannung übereinstimmt.
- Ziehen Sie immer den Netzstecker aus der Steckdose, wenn Sie das Gerät reinigen oder montieren wollen.
- Es kann keine Garantie auf mechanische Schäden erhoben werden, die durch die falsche Verwendung aufgetreten sind (abgebrochener Auslaufhahn, eingedellter Topf durch einen Sturz...).
- Das Gerät wurde als Ganzes konzipiert und hergestellt. Versuchen Sie nicht, es zu demontieren oder zu modifizieren.
- Stellen Sie das Gerät nicht in die Nähe von Wasser, wo es herunterfallen könnte. Füllen Sie das Wasser immer in den Körper des Topfs. Lassen Sie keine Flüssigkeiten im Topf stehen, wenn er

nicht verwendet wird.

Einzelteile

1. Plastikdeckel
2. Griff
3. Auslaufhahn
4. Temperatureinstellung (Start/Stop)
5. LCD-Display
6. Zeiteinstellung (Timer)
7. Gitter

Verwendung:

Einkochen

Stellen Sie den Thermostatknopf (Start/Stop) auf die gewünschte Temperatur ein.
Stellen Sie den Timer-Knopf (Timer) auf die gewünschte Kochtemperatur zum Einkochen ein (Knopf drehen).
Wenn die Einstellung beendet ist, drücken Sie den Start/Stop-Knopf. (Drücken Sie den Start/Stop-Knopf, um den Einkochtopf ein- oder auszuschalten.)
Der Einkochtopf heizt sich auf und hält die eingestellte Temperatur.

Wenn der Einkochtopf die eingestellte Temperatur erstmals erreicht, zählt der Timer automatisch rückwärts. Ein Symbol ⧗ erscheint, das anzeigt, dass der Timer verwendet wird.
Der Einkochtopf schaltet automatisch ab, wenn die Einkochzeit abgelaufen ist. Ein akustisches Signal gibt an, dass die Einkochzeit abgelaufen ist.

Entsaften

Drehen Sie den Thermostatknopf (Start/Stop) auf das Entsaftersymbol H (Maximale Einstellung).
Drücken Sie den Timer- Knopf, das ∞ wird angezeigt. Der Timer ist ausgeschaltet / ohne Funktion.
Drücken Sie den Start/Stop-Knopf.
Der Einkochtopf heizt sich auf das maximale Kochniveau auf und produziert die maximale Dampfmenge,

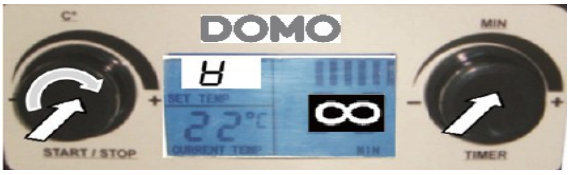

um den Saft zu extrahieren. Wenn der Saft extrahiert wurde, drücken Sie den Start/Stop-Knopf erneut, um den Einkochtopf auszuschalten.
Achtung!!!!!
Lassen Sie den Topf niemals unbeaufsichtigt eingeschaltet. Vor allem dann nicht, wenn der Timer ausgeschaltet ist!!!

Aufheizen, Warmhalten

Stellen Sie den Thermostatknopf (Start/Stop) auf die gewünschte Temperatur ein.
Drücken Sie den Timer-Knopf. Das ∞ Symbol wird angezeigt und der Timer ist ausgeschaltet.
Drücken Sie den Start/Stop-Knopf.
Der Einkochtopf erwärmt sich bis zur ausgewählten Temperatur und hält diese, bis er über das erneute Drücken des Start /Stopp-Knopfes ausgeschaltet wird.

U Wenn dieses Warnsymbol erscheint: Das gesamte Wasser ist vollständig verdampft. In diesem Fall müssen Sie sofort Wasser nachfüllen. Achtung! Verbrühungsgefahr.

Einkochverfahren

1. Legen Sie das Plastikgitter in den Topf.
2. Füllen Sie den Topf mit Wasser.
3. Stellen Sie fest verschlossene Einweckgläser auf das Gitter.
4. Schließen Sie den Deckel.
5. Stecken Sie das Netzkabel ein.
6. Stellen Sie die gewünschte Temperatur und Zeit ein.
7. Der Timer läuft automatisch, sobald der Topf die gewünschte Temperatur erreicht hat.
8. Wenn das Programm endet, schaltet sich der Topf automatisch aus und ein Signal ertönt.
9. Ziehen Sie den Stecker des Topfes aus der Steckdose.
10. Lassen Sie den Topf abkühlen, bevor Sie das verbliebene Wasser ausschütten.

Tipps für bessere Einkochergebnisse

Der wichtigste Tipp ist eine gute Vorbereitung und Sauberkeit. Obst muss frisch und reif sein.

- Obst und Gemüse muss gewaschen sein.
- Grüne Bohnen halten sich länger, wenn sie vorab kurz gekocht werden.
- Einweckgläser müssen abgewaschen und mit heißem Wasser (abgekochtem Wasser) gereinigt werden.
- Lassen Sie die Deckel im abgekochten Wasser liegen, bis Sie diese zum Schließen der Einweckgläser verwenden.
- Verwenden Sie keine zerbrochenen Deckel oder Gläser.
- Füllen Sie das Glas bis 2 cm unter den Rand.
- Wenn Sie Würstchen einkochen, füllen Sie das Glas zu ¾ seines Fassungsvermögens.
- Die Gläser müssen fest verschlossen werden.
- Stellen Sie die Gläser immer auf das Plastikgitter.
- Das Einkochen des gesamten Fassungsvermögens dauert etwa 1,5 Stunden. Es ist besser, mit Dampf einzukochen.
- **Das Einkochen mit Dampf ist wirtschaftlicher. Füllen Sie den Topf mit nur 5-10 cm Wasser und stellen Sie die Einweckgläser auf das Gitter. Schließen Sie den Topf. Das Einkochen mit Dampf funktioniert für den gesamten Topf.**
- **Sie sparen 60 % an Energie ein.**
- Die gewünschten Temperaturen zum Einkochen finden Sie in einem Kochbuch oder Rezept.
- Die Einkochzeit beginnt, rückwärts zu laufen, wenn der Topf die gewünschte Temperatur erreicht hat.
- Lagern Sie eingekochte Zutaten an einem dunklen Ort.
- Sie können eine Beschreibung auf die Gläser schreiben (z. B. Datum und Zutaten).
- Wenn Sie mit Wasser einkochen, sollten die Gläser zu 2/3 bis 3/4 im Wasser stehen. Sie können dies im Bild unten sehen.

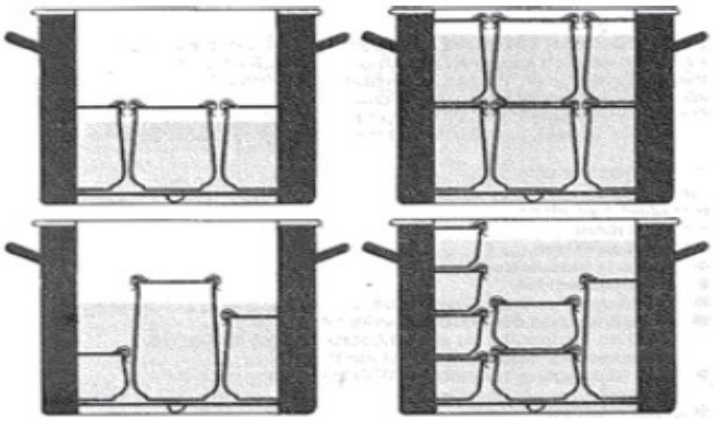

Richtschweißtisch:

Fruchten	Temperatur [°C]	Zeit [min]	Gemüse	Temperatur [°C]	Zeit [min]
Johannisbeeren	**85**	20	Blumenkohl	**100**	90
Appel	**90**	30	Bohnen mit Hülsen	**100**	120
Birnen	**90**	30	Bohnen	**100**	90
Erdbeere	**75**	25	Erbse	**100**	120
Heidelbeeren	**85**	25	Pickles	**90**	30
Himbeeren	**80**	30	kleine Möhren	**100**	90
Kirschen	**80**	30	Möhren	**100**	90
Mirabelle / gelbe Zwetschge	**90**	30	Kohlrabi	**100**	90
Pfirzich	**90**	30	Kürbis	**90**	30
Aprikose	**90**	30	Rosenkohl	**100**	120
Rhabarber	**100**	30	Spargel	**100**	120
Stachelbeeren	**80**	30	Kohlen	**100**	120
Pflaumen	**90**	30	Tomaten	**90**	30

Fleisch	Temperatur [°C]	Zeit [min]
Fleischscheibe, Braten	**100**	75
Goulash	**100**	75
Wild, Geflügel	**100**	75
Steak, chop	**100**	75
Wurst mix	**100**	120

Die Tabellen in diesem Handbuch sind nur als Referenz. Zeit-Temperatur zu erreichen, ist aufgrund der großen Außenfläche der Töpfe sehr unterschiedlich in warmen und kalten Umgebungen! Zeiten gilt immer die gewählte Temperatur erreicht ist.
Flaschen Obst an einem kühlen, trockenen Ort.

Reinigung und Wartung

Vor der Reinigung immer den Netzstecker ziehen.
Niemals in eine Flüssigkeit tauchen. Der Boden des Topfes kann am besten mit einer weichen Bürste oder einem feuchten Tuch gereinigt werden. Verwenden Sie niemals scharfe oder harte Objekte, denn diese können Kratzer in den emaillierten Wänden verursachen. Wenn das Gerät vollständig abgekühlt ist, wischen Sie es mit einem feuchten Tuch ab. Trocken Sie es anschließend mit einem trocknen Tuch.
Empfehlung: Nach dem Gebrauch
Wickeln Sie das Netzkabel um die Klemmen am Boden des Geräts.

Entkalkung

Kalkablagerungen am Boden führen zu Energieverlusten und reduzieren die Lebenszeit des Geräts.
Entkalken Sie das Gerät, sobald Kalkablagerungen sichtbar werden.
Verwenden Sie einen normalen Entkalker. Beachten Sie die Anweisungen, die auf dem Entkalker angegeben sind.
Nach dem Entkalken mit klarem Wasser ausspülen.

CONSIGNES DE SÉCURITÉ

- N'utilisez pas l'appareil à proximité de substances inflammables telles que l'essence.
- Veillez à ce que les enfants ne puissent pas jouer avec l'appareil. Une surveillance particulière s'impose lorsque des enfants utilisent l'appareil.
- Cet appareil ne peut pas être utilisé avec une minuterie externe ou une télécommande séparée. L'utilisation d'accessoires qui ne sont pas recommandés ou vendus par le fabricant peut provoquer un incendie, une électrocution ou des blessures.
- N'utilisez jamais l'appareil si le câble d'alimentation ou la fiche est endommagé(e), après un dysfonctionnement ou si l'appareil est abîmé. Dans ce cas, retournez l'appareil au service clientèle qualifié le plus proche pour vérification et réparation.
- Toutes les réparations doivent être effectuées par le fabricant ou par son service après-vente.
- N'utilisez l'appareil que dans des endroits suffisamment spacieux de sorte qu'il y ait une bonne circulation de l'air.
- L'appareil n'est pas étanche. Ne plongez jamais l'appareil, le câble d'alimentation ou la fiche dans l'eau ou dans un autre liquide.
- N'utilisez pas l'appareil dans des endroits présentant un taux d'humidité élevé ou une température élevée.
- Nettoyez-le uniquement avec un chiffon doux. N'utilisez pas de détergents agressifs ou abrasifs pour nettoyer l'appareil. Il est préférable de n'utiliser qu'un chiffon humide ou doux.
- Utilisez l'appareil sur une surface stable, sèche et plane. Une chute de l'appareil peut entraîner des blessures.
- N'allumez pas l'appareil si de l'eau se trouve à l'intérieur.
- Ne touchez pas la cuve du stérilisateur de conserves quand celui-ci chauffe. Utilisez uniquement les poignées.
- L'appareil est exclusivement destiné à un usage domestique. Le fabricant n'est pas tenu responsable en cas d'accidents dus à une mauvaise utilisation de l'appareil ou à un non-respect des instructions de la notice d'utilisation.
- Veillez à ce que les enfants ne puissent pas jouer avec l'appareil. L'entretien et le nettoyage de l'appareil ne peuvent pas être effectués par des enfants, sauf s'ils sont sous surveillance et âgés d'au moins 8 ans. Gardez l'appareil hors de la portée des enfants de moins de 8 ans.
- Ne laissez pas le stérilisateur de conserves sans surveillance. Éteignez l'appareil et retirez la fiche de la prise si vous souhaitez le nettoyer ou si vous ne l'utilisez pas.
- Ne tirez pas sur le câble d'alimentation et ne l'utilisez pas comme poignée. Ne fermez pas de porte sur le câble d'alimentation et ne faites pas passer le câble contre des coins ou des bords tranchants.
- Ne déplacez pas l'appareil lorsque la cuve est remplie d'eau.
- Débranchez la fiche après utilisation, laissez la cuve refroidir et videz l'eau de l'appareil.
- Avant utilisation, vérifiez si le voltage indiqué sur l'appareil correspond au voltage de votre maison.
- Retirez toujours la fiche de la prise avant de nettoyer ou installer l'appareil.
- Aucune garantie ne couvre les dommages mécaniques qui découlent d'une mauvaise utilisation de l'appareil (robinet cassé, cuve cabossée à cause d'une chute, etc.).
- L'appareil a été conçu et fabriqué en tant que tout. N'essayez pas de démonter l'appareil ni de le modifier.
- Ne placez pas l'appareil à proximité d'eau, dans laquelle il risquerait de tomber. Versez toujours l'eau à l'intérieur de la cuve. Ne laissez aucun liquide à l'intérieur de la cuve si vous ne l'utilisez pas.

Pièces

1. Couvercle en plastique
2. Poignée
3. Robinet
4. Régulateur de température (Start / Stop)
5. Écran LCD
6. Minuteur
7. Grille

Utilisation :

Stériliser

Réglez le thermostat (Start / Stop) sur la température souhaitée.
Pour stériliser les aliments, réglez le minuteur sur le temps de stérilisation souhaité (tournez le bouton).
Lorsque vous avez terminé le réglage, appuyez sur le bouton Start / Stop. (Pour allumer ou éteindre la cuve de stérilisation, appuyez sur le bouton Start / Stop.)
La cuve de stérilisation chauffe et maintient la température réglée.

Lorsque la cuve de stérilisation a atteint pour la première fois la température réglée, le minuteur commence automatiquement le décompte. Le symbole ⧗ indiquant que le minuteur est en marche apparaît.
La cuve de stérilisation s'éteint automatiquement lorsque le temps de stérilisation est écoulé. Un signal sonore indique que le temps de stérilisation est écoulé.

Extraire du jus

Tournez le bouton du thermostat (Start / Stop) sur le symbole d'extraction de jus (réglage maximal).
Appuyez sur le bouton du minuteur. Le symbole ∞ s'affiche. Le minuteur s'éteint / se met hors service.
Appuyez sur le bouton Start / Stop.
La cuve de stérilisation chauffe jusqu'à atteindre la température maximale et produit la quantité de vapeur

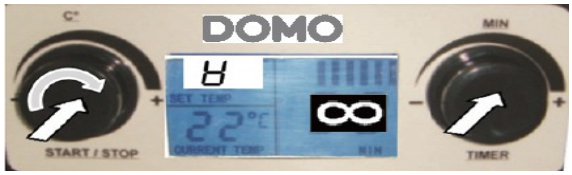

maximale pour extraire le jus. Lorsque le jus est extrait, appuyez de nouveau sur le bouton Start / Stop pour éteindre la cuve de stérilisation.
Attention !
Ne laissez jamais le stérilisateur de conserves en marche sans surveillance. Encore moins lorsque le minuteur est éteint !

Réchauffer, maintenir au chaud

Réglez le thermostat (Start / Stop) sur la température souhaitée.
Appuyez sur le bouton du minuteur. Le symbole ∞ s'affiche et le minuteur s'éteint.
Appuyez sur le bouton Start / Stop.
La cuve de stérilisation chauffe pour atteindre la température souhaitée et la maintient jusqu'à ce qu'on éteigne la cuve en appuyant de nouveau sur le bouton Start / Stop.

U Lorsque ce symbole d'avertissement apparaît : La totalité de l'eau s'est entièrement évaporée. Dans ce cas, remplissez immédiatement la cuve à nouveau. Attention ! Danger de brûlure.

Instructions pour la stérilisation

1. Placez la grille en plastique dans la cuve.
2. Remplissez la cuve d'eau.
3. Posez les bocaux bien fermés sur la grille.
4. Fermez le couvercle.
5. Branchez le câble d'alimentation.
6. Réglez la température et le temps souhaités.
7. Le minuteur se met automatiquement en marche dès que la cuve a atteint la température souhaitée.
8. Lorsque l'opération est terminée, le stérilisateur de conserves s'éteint automatiquement et un signal retentit.
9. Retirez la fiche de la prise.
10. Laissez le stérilisateur de conserves refroidir avant de vider l'eau restante.

Conseils pour une meilleure stérilisation

Une bonne préparation et de la propreté sont des éléments essentiels. Les fruits doivent être frais et mûrs.

- Les fruits et les légumes doivent être lavés.
- Les haricots verts se conservent plus longtemps lorsqu'ils sont légèrement précuits.
- Les bocaux doivent être lavés et nettoyés à l'eau chaude (eau bouillante).
- Laissez les couvercles tremper dans l'eau bouillante avant de vous en servir pour fermer les bocaux.
- N'utilisez pas de couvercles ou d'éléments en verre cassés.
- Remplissez le récipient en verre jusqu'à 2 cm du bord.
- Si vous stérilisez des saucisses, remplissez le récipient aux ¾ de sa capacité totale.
- Les récipients doivent être bien fermés.
- Posez toujours les récipients sur la grille en plastique.
- Pour une cuve entièrement remplie, la stérilisation dure environ 1 h ½. La stérilisation à la vapeur est plus avantageuse.
- **La stérilisation à la vapeur est plus économique. Versez seulement 5 à 10 cm d'eau dans la cuve et posez les bocaux sur la grille. Fermez la cuve. La stérilisation à la vapeur s'effectue dans l'ensemble de la cuve.**
- **Vous économisez 60 % d'énergie.**
- Vous trouverez les températures souhaitées pour la stérilisation dans un livre de cuisine ou dans une recette.
- Le décompte du temps de stérilisation commence dès que le stérilisateur de conserves a atteint la température souhaitée.
- Conservez les aliments stérilisés dans un endroit à l'abri de la lumière.
- Vous pouvez inscrire une description sur les bocaux (par ex. date et aliments).
- Lorsque vous stérilisez à l'eau, les 2/3 voire les 3/4 de la hauteur des bocaux doivent être immergés dans l'eau. Référez-vous à l'image ci-dessous.

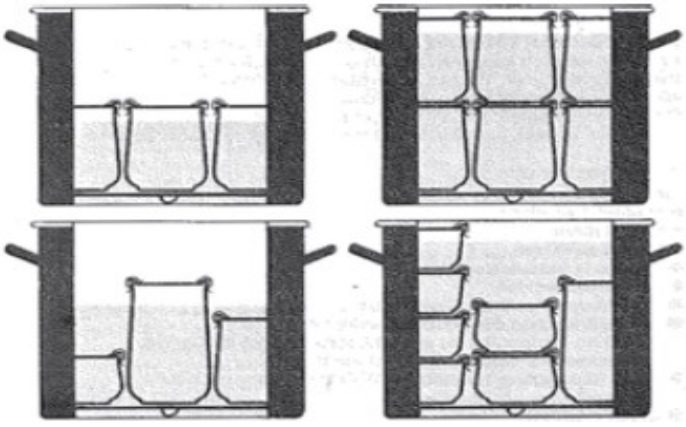

Indicatif de table de soudage:

Fruit	Temperature [°C]	durée [min]	légume	Temperature [°C]	durée [min]
cassis	**85**	20	chou-fleur	**100**	90
compote de pomme	**90**	30	haricots	**100**	120
poirs	**90**	30	haricots	**100**	90
fraise	**75**	25	pois	**100**	120
Myrtille	**85**	25	Pickles	**90**	30
Framboise	**80**	30	petit carotte	**100**	90
cerise	**80**	30	carotte	**100**	90
Mirabelle	**90**	30	chou-rave	**100**	90
Pêche	**90**	30	potiron	**90**	30
Abricot	**90**	30	chou de Bruxelles	**100**	120
rhubarbe	**100**	30	Asperges	**100**	120
groseille	**80**	30	choux	**100**	120
prune	**90**	30	Tomates	**90**	30

viande	Temperature [°C]	durée [min]
viande cuit tranché rôti	**100**	75
Goulash	**100**	75
Gibier, volaile	**100**	75
Steak, chop	**100**	75
Sausages mix	**100**	120

Les tableaux de ce guide sont fournies à titre indicatif. Le temps pour atteindre la température est due à la grande surface extérieure des pots très différentes dans des milieux chauds et froids! Temps applique toujours la température sélectionnée est atteinte.
Bouteille magasin de fruits dans un endroit frais et sec.

Nettoyage et entretien

Avant de nettoyer l'appareil, débranchez toujours la fiche.
Ne plongez jamais l'appareil dans un liquide. Le fond de la cuve se nettoie idéalement avec une brosse à poils doux ou un chiffon humide. N'utilisez jamais d'objets tranchants ou durs, car ils pourraient laisser des éraflures sur les parois émaillées. Lorsque l'appareil est totalement refroidi, essuyez-le avec un chiffon humide. Ensuite, séchez-le avec un chiffon sec.
Conseil : Après utilisation
Enroulez le câble d'alimentation autour de l'enrouleur de câble (au socle de l'appareil).

Détartrage

Les dépôts de calcaire au fond de la cuve entraînent une perte d'énergie et réduisent la durée de vie de l'appareil.
Détartrez l'appareil dès que des dépôts de calcaire apparaissent.
Utilisez un détartrant ordinaire. Suivez les instructions indiquées sur l'emballage du détartrant.
Après le détartrage, rincez l'appareil à l'eau claire.

Reklamace : (vyplní zákazník nebo obchod)

Popis vady 1. reklamace/Datum uplatnění reklamace:

Popis vady 2. reklamace//Datum uplatnění reklamace:

Popis vady 3. reklamace/Datum uplatnění reklamace:

Záznamy servisu :

1.reklamace (datum přijetí/odeslání/ číslo reklamačního dokladu)

2.reklamace (datum přijetí/odeslání/ číslo reklamačního dokladu)

3.reklamace (datum přijetí/odeslání/ číslo reklamačního dokladu)

Reklamační protokol si můžete „stáhnout“ na našich stránkách www.domo-elektro.cz

Bez úplného vyplnění všech ostatních údajů v záručním listu nebude možno Vaši reklamaci včas vyřídit.

Domo-elektro s.r.o. Hluboká 147, 34506 Kdyně, Tel. +420 379789684
LINEA 2000 - Dompel 9 2200 Herentals Belgium - Tel 014/21.71.91 - Fax : 014/21.54.63

Záruční list

Pro záruku začínající dnem prodeje spotřebiče platí na území ČR tyto podmínky:

1. trvání záruky: 2 roky
2. poskytování záruky:

a) záruční opravu provedeme podle našeho zvážení opravou nebo výměnou vadných dílů, jestliže tyto závady vznikly prokazatelně vadou materiálu nebo chybou při výrobě

b) záruční oprava bude provedena jen při předložení tohoto záručního listu nebo dokladu o zaplacení

c) jestliže dojde k opravě nebo výměně spotřebiče v záruční době, záruční doba se prodlužuje

3. záruka se nevztahuje

a) na mechanické poškození

b) nesprávné používání v rozporu s návodem k použití

4. záruka zaniká:

- při použití spotřebiče jinak než v domácnosti
- při provádění opravy nebo změny na spotřebiči osobou jinou než pověřenou naším servisem

Na tento spotřebič poskytujeme záruku na nedostatky, které jsou označeny jako výrobní chyby nebo chyby materiálu. Záruční doba začíná dnem prodeje a je uznána po předložení potvrzeného tohoto záručního listu nebo orig.dokladu o zaplacení + tento nepotvrzený, ale vyplněný ZL pro záznam opravy. Případné reklamace můžete uplatnit v místě nákupu tohoto přístroje nebo v servisním středisku firmy:

Domo-elektro s.r.o. Hluboká 147, 34506 Kdyně viz www.domo-elektro.cz
tel. 379 789 684 nebo na servis@domo-elektro.cz , tel. 379 422 550

Model : DO42324PC / DO42325PC

*Jméno kupujícího (není nutno vyplňovat)

*Adresa + telefon (není nutno vyplňovat)

Název a adresa prodejce :

Datum prodeje : **Razítko a podpis prodávajícího :**

..... ….....

Jméno kupujícího, adresu a tel.spojení je nutno vyplnit pokud si zákazník přeje zaslání opraveného přístroje domů.